DEEBOT SLIM

DE Benutzerhandbuch

ECOVACS
ROBOTICS

Herzlichen Glückwunsch zum Kauf Ihres neuen DEEBOT von ECOVACS ROBOTICS! Wir hoffen, dass e r viele Jahre lang zu Ihrer vollen Zufriedenheit arbeitet und sind sicher, dass er Ihnen dabei helfen wird, Ihr Zuhause sauber zu halten, während Sie Ihre wertvolle Zeit für die angenehmen Dinge im Leben nutzen können.
Live Smart. Enjoy Life.

Wenn Sie auf weitere Probleme stoßen, die in dieser Bedienungsanleitung nicht zu Ihrer Zufriedenheit behandelt wurden, kontaktieren Sie unseren Kundendienst. Unsere Kundendiensttechniker stehen Ihnen gern zur Verfügung, um Ihre speziellen Probleme zu lösen und Ihre Fragen zu beantworten.

Für weitere Informationen besuchen Sie bitte die ECOVACS ROBOTICS offizielle Website: **www.ecovacs.com**

Technische und konstruktive Änderungen am Gerät, die aufgrund der ständigen Weiterentwicklung dieses Gerätes erforderlich sind, behalten wir uns vor.

Vielen Dank, dass Sie sich fЬr DEEBOT entschieden haben.

Inhalt

1. Wichtige Sicherheitshinweise.....2

2. Lieferumfang und technische Daten.....4

2.1 Lieferumfang.....4

2.2 Technische Daten.....4

2.3 Produktaufbau.....5

3. Betrieb und Programmierung.....7

3.1 Hinweise vor dem Gebrauch.....7

3.2 Schnellanleitung.....8

3.3 Auswahl des Reinigungsmodus.....11

3.4 Intelligente Zeitplanung.....12

3.5 Kontrollleuchte und Töne.....13

4. Wartung.....14

4.1 Staubbehälter und Filter.....14

4.2 Reinigungstuch.....14

4.3 Saugöffnung und Seitenbürsten.....15

4.4 Andere Komponenten.....16

5. Fehlerbehebung.....17

1. Wichtige Sicherheitshinweise

Bei der Verwendung eines elektrischen Gerätes sind stets einige grundlegende Vorsichtsmaßnahmen zu treffen, darunter insbesondere die folgenden:

VOR GEBRAUCH (DIESES GERДTES) UNBEDINGT ALLE ANWEISUNGEN LESEN.

DIESE ANWEISUNGEN SORGFДLTIG AUFBEWAHREN

1. Dieses Gerät darf nicht von Kindern unter 8 Jahren oder Personen benutzt werden, die nicht über die sachgemäße Verwendung des Gerätes informiert sind. Diese Personen müssen beaufsichtigt werden. Lassen Sie Kinder nicht auf dem Gerät sitzen bzw. mit dem Gerät spielen.
2. Räumen Sie den zu reinigenden Bereich frei. Entfernen Sie Stromkabel und kleine Gegenstände, in denen sich das Gerät verfangen könnte, vom Boden. Legen Sie Teppichfransen unter den Teppich und achten Sie darauf, dass Vorhänge, Tischdecken u. ä. nicht bis zum Boden herunterhängen.
3. Wenn sich im zu reinigenden Bereich Absätze in Form von Stufen oder Treppen befinden, ist das Gerät so zu bedienen, dass die Stufe erkannt wird, ohne dass das Gerät über die Kante fällt. Es kann erforderlich sein, an der Kante eine physische Barriere vorzusehen, um ein Herunterfallen des Gerätes zu verhindern. Stellen Sie sicher, dass die physische Barriere keine Stolperfalle darstellt.
4. Verwenden Sie das Gerät nur gemäß der Beschreibung in diesem Handbuch. Verwenden Sie nur empfohlene bzw. vom Hersteller angebotene Zubehörteile.
5. Stellen Sie sicher, das Ihre Netzspannung mit der auf dem Typenschild der Ladestation angegebenen Netzspannung übereinstimmt.
6. Verwenden Sie das Gerät AUSSCHLIESSLICH für INNENRÄUME im Haushalt. Verwenden Sie das Gerät nicht im Freien oder für kommerzielle oder industrielle Anwendungen.
7. Benutzen Sie nur die Original wiederaufladbare Batterie und die Aufladestation die mit dem Gerät vom Hersteller mitgeliefert wird. Nicht-wieder-aufladbare Batterien sind verboten. Für Informationen zu Batterien, sehen Sie bitte den Abschnitt der technischen Daten.
8. Verwenden Sie das Gerät nicht ohne Staubbehälter bzw. Filter.
9. Verwenden Sie das Gerät nicht in Bereichen, in denen sich brennende Kerzen oder zerbrechliche Gegenstände befinden.
10. Verwenden Sie das Gerät nicht bei extrem heißen bzw. kalten Umgebungstemperaturen (d. h. unterhalb von -5°C bzw. oberhalb von 40°C).
11. Halten Sie Haare, lose Kleidung, Finger und sonstige Körperteile fern von Geräteöffnungen und beweglichen Teilen.
12. Verwenden Sie das Gerät nicht in Räumen, in denen Babies oder Kinder schlafen.
13. Verwenden Sie das Gerät nicht auf nassen Flächen oder auf Flächen, auf denen Wasser steht.
14. Achten Sie darauf, dass das Gerät keine größeren Gegenstände wie Steine, große Papierstückchen oder sonstige Gegenstände, die das Gerät verstopfen könnten, aufnimmt.
15. Verwenden Sie das Gerät nicht, um entzündliche oder brennbare Materialien wie Benzin, Drucker- oder Kopiertoner aufzunehmen und meiden Sie Bereiche, in denen diese Materialien anzutreffen sind.
16. Verwenden Sie das Gerät nicht, um Zigaretten, Streichhölzer, heiße Asche oder sonstige brennende, qualmende oder brandauslösende Gegenstände aufzunehmen.
17. Stecken Sie die genannten Gegenstände nicht in die Staubeinsaugöffnung. Lassen Sie das Gerät nicht mit verstopfter Einsaugöffnung arbeiten. Halten Sie die Einsaugöffnung frei von Staub, Flusen, Haaren oder sonstigem den Luftstrom behinderndem Material.

1. Wichtige Sicherheitshinweise

18. Achten Sie darauf, dass das Stromkabel nicht beschädigt wird. Ziehen oder tragen Sie das Gerät bzw. die Ladestation nicht am Stromkabel, verwenden Sie das Stromkabel nicht als Haltegriff, klemmen Sie es nicht durch eine geschlossen Tür ein und ziehen Sie es nicht über scharfe Kanten oder Ecken. Achten Sie darauf, dass das Gerät nicht über das Stromkabel fährt. Halten Sie das Stromkabel von heißen Flächen fern.
19. Wenn das Stromkabel beschädigt ist, muss es durch den Hersteller oder dessen Kundendienst ausgewechselt werden, damit keine Gefahren davon ausgehen.
20. Verwenden Sie die Ladestation nicht, wenn sie beschädigt ist.
21. Verwenden Sie das Gerät nicht, wenn das Stromkabel oder die Steckdose beschädigt ist. Verwenden Sie das Gerät bzw. die Ladestation nicht, wenn es bzw. sie nicht einwandfrei funktioniert, nachdem es/sie fallen gelassen wurde, beschädigt ist, im Freien gelassen wurde oder mit Wasser in Berührung gekommen ist. Wenn das Stromkabel beschädigt ist, muss es durch den Hersteller oder dessen Kundendienst ausgewechselt werden, damit keine Gefahren davon ausgehen.
22. Schalten Sie das Gerät vor dem Reinigen oder Warten aus (Betriebsschalter OFF).
23. Vor dem Reinigen oder Warten der Ladestation muss der Stecker aus der Steckdose gezogen werden.
24. Entfernen Sie vor dem Entsorgen des Gerätes den Akku. Nehmen Sie hierzu das Gerät aus der Ladestation und schalten Sie es aus (Betriebsschalter OFF).
25. Vor dem Entsorgen des Gerätes ist der Akku entsprechend den örtlichen Gesetzen und Vorschriften zu entfernen und zu entsorgen.
26. Gebrauchte Akkus sind entsprechend den örtlichen Gesetzen und Vorschriften zu entsorgen.
27. Verbrennen Sie das Gerät nicht, auch wenn es stark beschädigt ist. Die Akkus können im Feuer explodieren.
28. Wenn die Ladestation für längere Zeit nicht verwendet wird, ist sie vom Stromnetz zu trennen.
29. Das Gerät muss immer strikt gemäß den Anweisungen in dieser Bedienungsanleitung verwendet werden. ECOVACS ROBOTICS übernimmt keine Haftung für Verletzungen und Schäden, die durch unsachgemäße Nutzung entstehen.

Richtige Entsorgung des Produkts

Dieses Symbol bedeutet, dass dieses Produkt in der EU nicht mit dem Hausmüll entsorgt werden darf. Zur Vermeidung möglicher Umwelt- oder Gesundheitsschäden durch unkontrollierte Abfallbeseitigung ist das Gerät verantwortungsbewusst zu recyceln, um die nachhaltige Wiederverwertung wichtiger Ressourcen zu unterstützen. Geben Sie das gebrauchte Gerät an einer Sammelstelle für Elektroschrott ab oder wenden Sie sich an Ihren Fachhändler, bei dem Sie das Produkt gekauft haben. Er nimmt das Gerät für ein umweltgerechtes Recycling zurück.

2. Lieferumfang und technische Daten

2.1 Lieferumfang

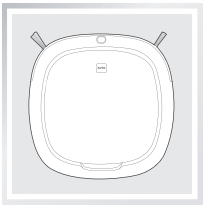

Roboter

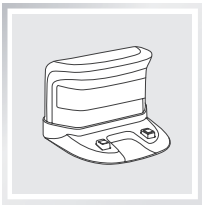

Ladestation

Fernbedienung
Knopfzelle

Gebrauchsanweisung

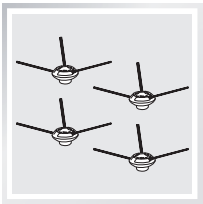

(4) Seitenbürsten

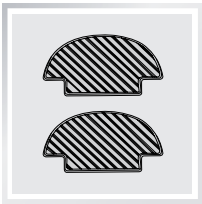

(2) Waschbare/
wiederverwendbare
Mikrofaser-
Reinigungstücher

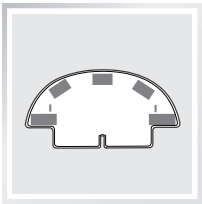

Platte für das
Reinigungstuch

2.2 Technische Daten

Modell	**DA60**		
WBetriebsspannung	10.8V DC	Leistung	15W
Ladestation Modell	**CH1465A**		
Eingangsspannung	100-240V AC	Ausgangsspannung	20V DC
Ausgangsstrom	1A	Leistung	20W
Batterie	**Lithium 2600mAh**		

* Die technischen und gestalterischen Produkteigenschaften können sich aufgrund ständiger Verbesserung des Produkts ändern.

2. Lieferumfang und technische Daten

2.3 Produktaufbau

Roboter

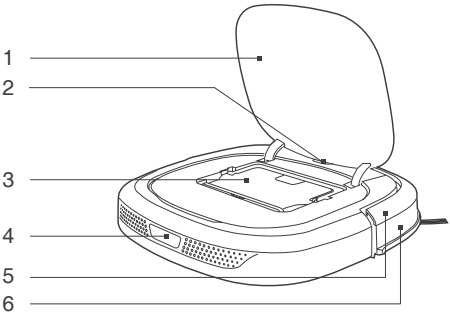

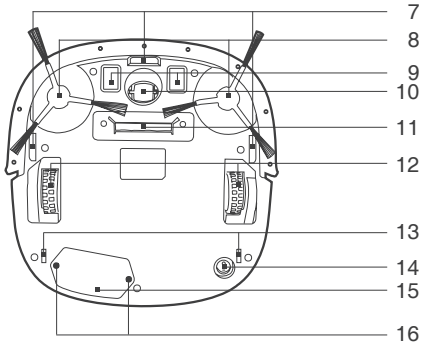

1. Obere Abdeckung	7. Absturzsensoren	13. Einschub für die Reinigungstuch-Platte
2. Taster für den AUTO-Modus	8. Seitenbürsten	14. Unterer Ein-/Ausschalter
3. Staubbehälter	9. Ladekontakte	15. Batteriefachabdeckung
4. IR-Empfänger für die Fernbedienung	10. Universalrad	16. Schrauben für Batteriefachabdeckung
5. Stoßkissen und Stoßstange	11. Saugöffnung	
6. Kollisionssensoren	12. Antriebsräder	

Bedienfeld

1. Start-Taste

Ladestation

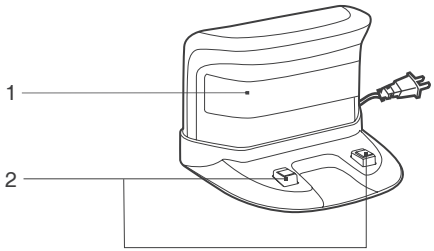

1. Infrarot-Signalgenerator
2. Ladekontakte

2. Lieferumfang und technische Daten

Fernbedienung

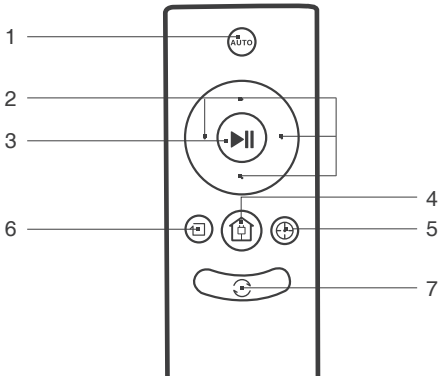

1. Taster für den AUTO-Modus
2. Richtungstasten
3. START-/PAUSE-Taster
4. Taster für die Rückkehr zur Ladestation
5. Taster für den Punktreinigungsmodus
6. Taster für den Kantenreinigungsmodus
7. Taster für die intelligente Zeitplanung

Staubbehдlter

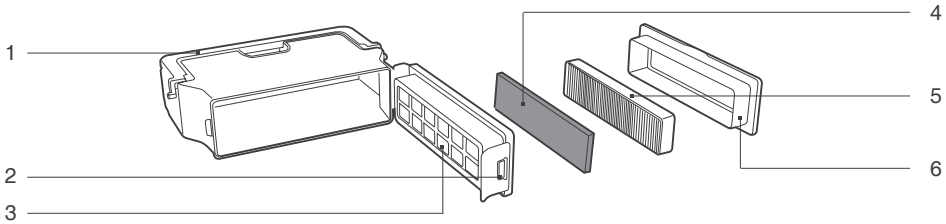

1. Staubbehälter-Handgriff
2. Staubbehälter-Arretierung
3. Filternetz
4. Schwammfilter
5. Hocheffizienter Feinstaubfilter
6. Staubbehälterabdeckung

Platte des Reinigungstuchs

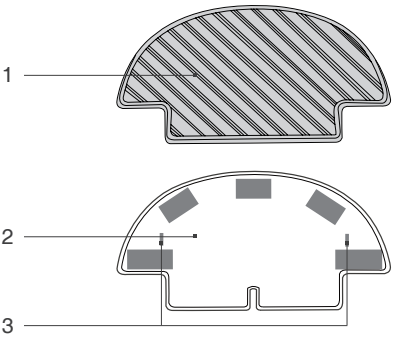

1. Waschbares / Wiederverwendbares Mikrofaser-Reinigungstuch
2. Platte des Reinigungstuchs
3. Hilfsklappe auf der Platte des Reinigungstuchs

3. Betrieb und Programmierung

3.1 Hinweise vor dem Gebrauch

Bevor Sie den DEEBOT SLIM in Betrieb nehmen, nehmen Sie sich ein paar Minuten, inspizieren Sie den zu reinigenden Bereich und entfernen Sie alle Hindernisse.

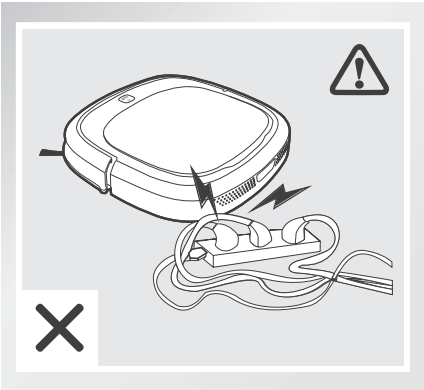

Entfernen Sie Stromkabel und kleine Objekte vom Fußboden, in denen sich das Produkt verfangen kann.

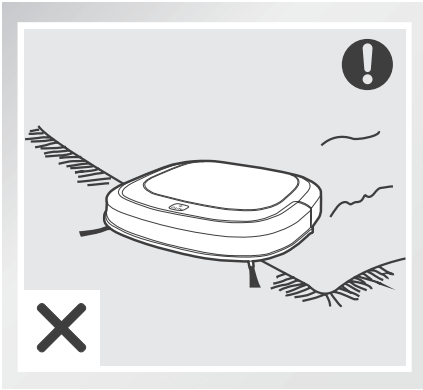

Das Produkt ist nicht für die Verwendung auf Teppichen geeignet. Bevor Sie das Produkt in der Nähe eines Teppichs verwenden, schlagen Sie bitte die Teppichkanten unter.

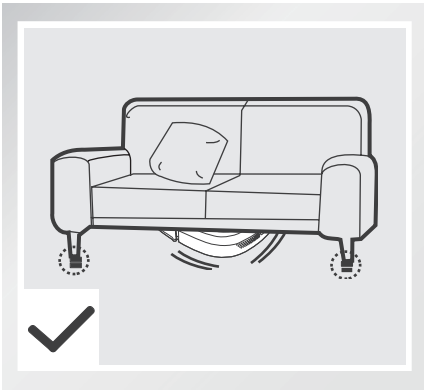

Beachten Sie bitte, dass der Roboter mindestens eine Durchfahrtshöhe von 6 cm benötigt, um problemlos unter Möbeln hindurch zu fahren.

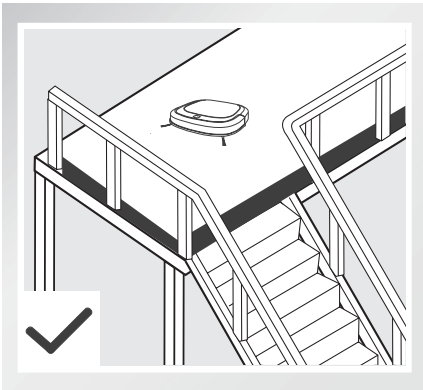

Sollte sich eine Stufe oder Treppe im Reinigungsbereich befinden, steuern Sie den DEEBOT SLIM, um sicherzustellen, dass die Fallsensoren die Stufe erkennen können. Es kann notwendig sein, eine physische Barriere an der Kante der Stufe zu platzieren, um das Gerät vor dem Fallen zu schützen.

3. Betrieb und Programmierung

3.2 Schnellanleitung

1 Platzierung der Ladestation

- Platzieren Sie die Ladestation auf einem ebenen Fußbodenbereich an einer Wand mit der Basis parallel zum Boden. Halten Sie die direkte Umgebung 1,5 m vor und 0,5 m auf beiden Seiten neben der Ladestation frei von Objekten und reflektierenden Oberflächen.
- Schließen Sie die Ladestation an.

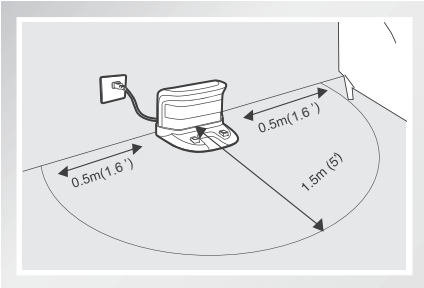

2 Montieren Sie die Seitenbьrsten

- Bringen Sie die Seitenbürsten am Boden des DEEBOT SLIM an, indem Sie jeweils eine Bürste in den mit der entsprechenden Farbe markierten Einschub schieben, bis sie einrastet.

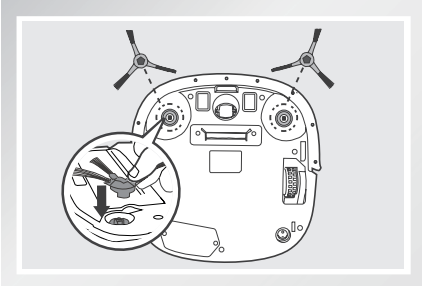

3 Einschalten

- Bringen Sie den Einschalten/Ausschalter auf der Unterseite des Roboters in die Position EIN. "I" - Ein, "O" - Aus. Der DEEBOT SLIM ist eingeschaltet, wenn der Taster für den AUTO-Modus durchgängig BLAU leuchtet.

> * Wenn der DEEBOT SLIM nicht arbeitet, empfiehlt es sich, ihn eingeschaltet zu lassen, damit er sich auflädt, anstelle ihn auszuschalten.

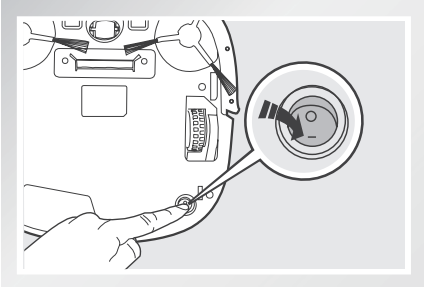

3. Betrieb und Programmierung

4 Aufladen des DEEBOT SLIM

- Platzieren Sie den DEEBOT SLIM auf der Ladestation und stellen Sie sicher, dass die Ladekontakte am DEEBOT SLIM und an der Ladestation verbunden sind.
- Laden Sie den DEEBOT SLIM vor der ersten Verwendung mindestens 12 Stunden auf.

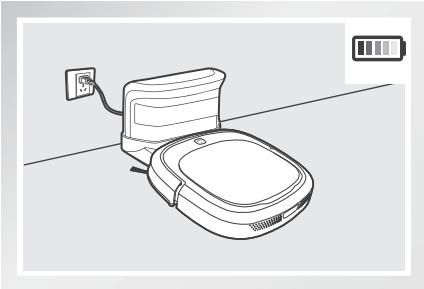

* Der Taster für den AUTO-Modus blinkt, wenn der DEEBOT SLIM aufgeladen wird.
* Der Taster für den AUTO-Modus leuchtet durchgängig, wenn der DEEBOT SLIM voll aufgeladen ist.

* Entfernen Sie den Akku aus dem DEEBOT SLIM, wenn Sie ihn für eine längere Zeit nicht verwenden wollen. Sollte der Akku auslaufen, nehmen Sie ihn bitte aus dem Batteriefach und wischen Sie das Batteriefach sauber. Tragen Sie hierbei bitte Schutzhandschuhe.
* Wenn der Akku tiefentladen oder für lange Zeit nicht verwendet wurde, kann seine Kapazität nachlassen und muss reaktiviert werden.
* Reaktivieren des Akkus: Setzen Sie den Roboter von Hand auf die Ladestation, nehmen Sie ihn nach 3 Minuten wieder herunter; wiederholen Sie dies 3-mal und laden Sie ihn dann 3-5 Stunden normal auf.
* Der Akku des DEEBOT SLIM hat eine lange Lebensdauer und muss nicht regelmäßig getauscht werden. Um den Akku zu tauschen, wenden Sie sich an den Kundenservice oder folgen Sie der unten stehenden Anleitung:
  a. Lösen Sie die Schrauben des Batteriefachs, entfernen Sie die Batteriefach-Abdeckung.
  b. Entfernen Sie den Akku und lösen Sie die Kontakte.
  c. Verbinden Sie die positiven und negativen Kontakte entsprechend mit dem neuen Akku. Setzen Sie den neuen Akku ein, schließen Sie die Batteriefachabdeckung und schrauben Sie sie fest.

5 Setzen Sie falls gewьnscht das Reinigungstuch ein

Um die optionale Wischfunktion des DEEBOT SLIM zu nutzen, setzen Sie das mitgelieferte Reinigungstuch ein.

* Schlagen Sie bei der Verwendung der Wischfunktion die Teppichkanten von kleinen Teppichen unter, damit der DEEBOT SLIM den Teppich umfährt.

Bringen Sie das Reinigungstuch an der Reinigungstuch-Platte an.

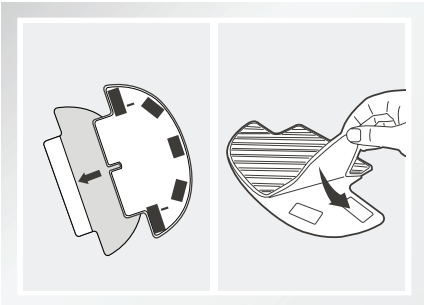

Schieben Sie die Reinigungstuch-Platte in den entsprechenden Einschub auf der Unterseite des DEEBOT SLIM, bis diese einrastet.

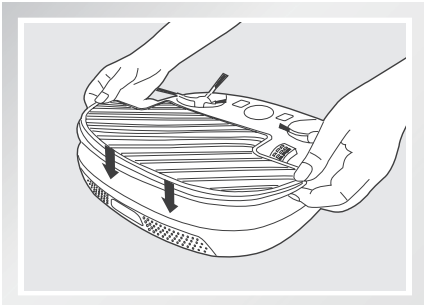

3. Betrieb und Programmierung

6 Starten

- Drücken Sie den Taster für den AUTO-Modus am DEEBOT SLIM oder auf der Fernbedienung. Der DEEBOT SLIM beginnt sofort mit der Arbeit im AUTO-Reinigungsmodus.

> * Um einen anderen Reinigungsmodus auszuwählen, siehe Kapitel 3.3 Auswahl des Reinigungsmodus.

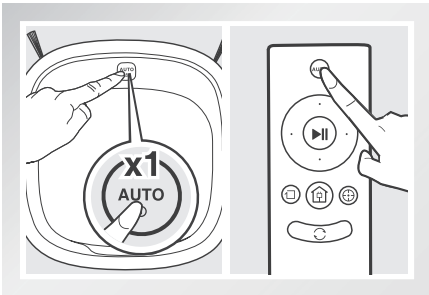

7 Pause

- Pausieren Sie den DEEBOT SLIM, indem Sie den Taster für den AUTO-Modus am DEEBOT SLIM oder die START/PAUSE-Taste auf der Fernbedienung drücken.

> * Sie können den DEEBOT SLIM vorwärts, rückwärts, nach rechts und nach links lenken, wenn er pausiert ist, indem Sie die Richtungstasten auf der Fernbedienung nutzen. Der DEEBOT SLIM reinigt nicht, während er pausiert ist.

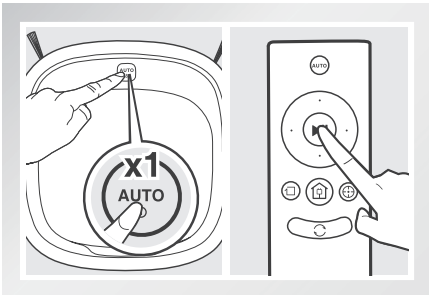

8 Ausschalten

- Pausieren Sie den DEEBOT SLIM. Bringen Sie den Ein-/Ausschalter auf der Unterseite in die Position AUS.

> * Wenn der DEEBOT SLIM nicht arbeitet, empfiehlt es sich, ihn eingeschaltet zu lassen, damit er sich auflädt.

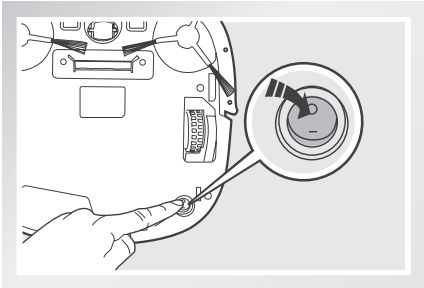

3. Betrieb und Programmierung

3.3 Auswahl des Reinigungsmodus

Der DEEBOT SLIM bietet Ihnen eine Auswahl verschiedener Reinigungsmodi, um verschiedene FuЯbodenarten effektiv zu reinigen. Die Reinigungsmodi werden mit der Fernbedienung ausgewдhlt.

1 AUTO-Reinigungsmodus

Dies ist der am meisten verwendete Modus. Im Reinigungsmodus AUTO reinigt der DEEBOT SLIM in geraden Linien und wechselt die Richtung, wenn er auf ein Hindernis trifft.

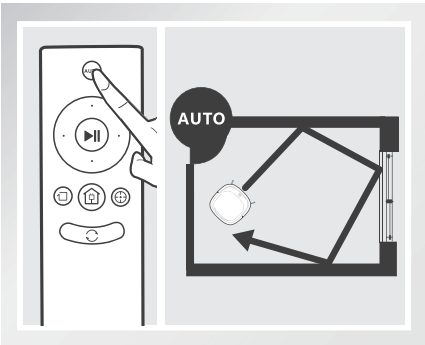

2 Randreinigungsmodus (bis zu 20 Minuten)

Dieser Modus ist gut zur Reinigung von Ecken und Kanten eines Raums geeignet. Im Randreinigungsmodus reinigt der DEEBOT SLIM entlang einer Grenze (z.B. Wand).

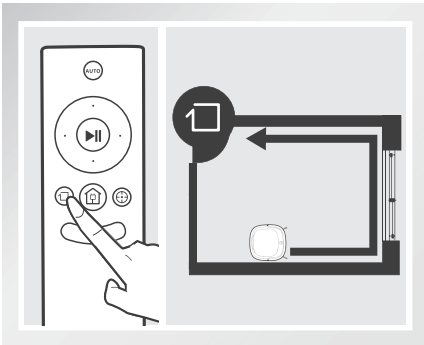

3 Punktreinigungsmodus (1,5-5 Minuten)

Dieser Modus kommt bei einem Bereich mit einer hohen Staub- oder Schmutzkonzentration zur Anwendung. Im Punktreinigungsmodus konzentriert sich der DEEBOT SLIM auf einen speziellen Bereich.

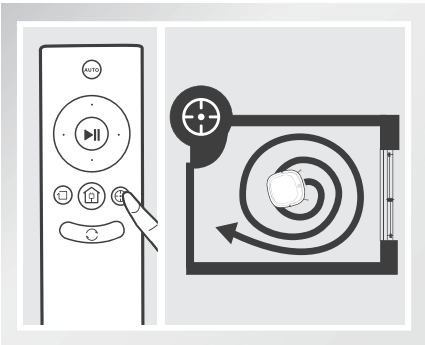

4 Taster fьr die Rьckkehr zur Ladestation

Wenn der Ladestand des Akkus sinkt, kehrt der DEEBOT SLIM automatisch zur Ladestation zurück, um sich selbst aufzuladen.

* Der DEEBOT SLIM kann außerdem jederzeit zur Ladestation zurückgeschickt werden, indem Sie die Taste für die Rückkehr zur Ladestation auf der Fernbedienung drücken.

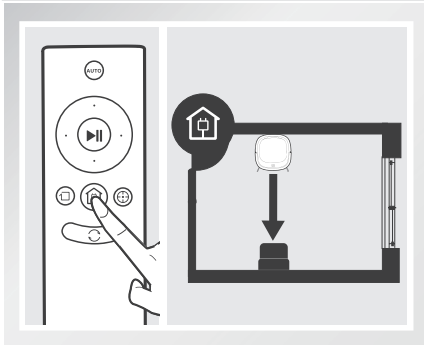

3. Betrieb und Programmierung

3.4 Intelligente Zeitplanung

Der DEEBOT SLIM verfьgt ьber eine intelligente Zeitschaltfunktion. Der DEEBOT SLIM kann so programmiert werden, dass er jeden Tag zur selben bestimmten Zeit reinigt, sogar wenn niemand zu Hause ist.

1 Einrichten der intelligenten Zeitplanung

Drücken Sie den Taster für den AUTO-Modus am DEEBOT SLIM zweimal oder drücken Sie die Taste für die intelligente Zeitplanung auf der Fernbedienung, um den aktuellen Zeitpunkt als Reinigungszeitpunkt festzulegen. Die Intelligente Zeitplanung ist eingerichtet, wenn der Roboter einen aufsteigenden Ton ausgibt und der Taster für den AUTO-Modus nach dreimaligem Blinken durchgängig leuchtet. Der DEEBOT SLIM reinigt automatisch jeden Tag zur festgelegten Zeit.
Zum Beispiel: Aktivieren Sie die intelligente Zeitplanung um 09:00 Uhr wird der DEEBOT SLIM jeden Tag um 09:00 reinigen.

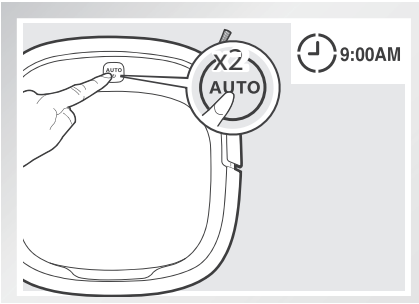

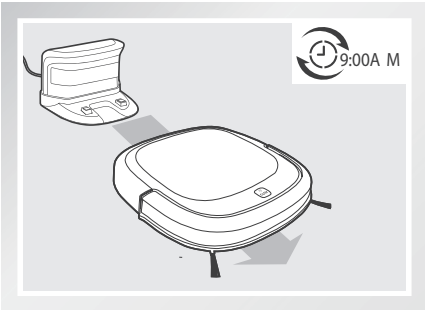

2 Aufheben der intelligenten Zeitplanung

Drücken Sie den Taster für den AUTO-Modus am DEEBOT SLIM zweimal oder den Taster für die intelligente Zeitplanung auf der Fernbedienung. Der Roboter gibt einen absteigenden Ton aus und der Taster für den AUTO-Modus leuchtet nach dreimaligem Blinken durchgängig. Die intelligente Zeitplanung ist aufgehoben.

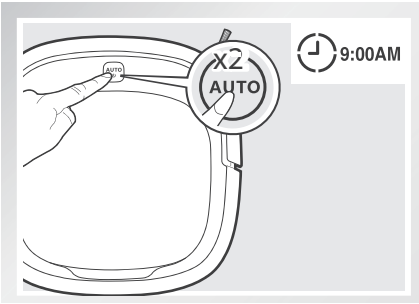

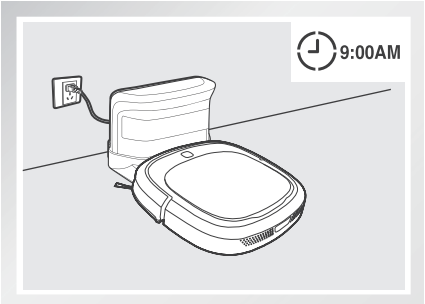

* Für eine automatische Reinigung zu einer anderen Zeit, heben Sie zuerst die aktuelle intelligente Zeitplanung auf und aktivieren Sie diese wieder zur gewünschten Uhrzeit.
* Wenn der DEEBOT SLIM ausgeschaltet ist, wird die intelligente Zeitplanung aufgehoben.

3. Betrieb und Programmierung

3.5 Kontrollleuchte und Tцne

Wenn der DEEBOT SLIM ein Problem feststellt und Ihre Hilfe benцtigt, gibt er Alarmtцne aus und der Taster fьr den AUTO-Modus blinkt rot.

Alarmton	Probleme	Lцsung
Ein Ton	Fehlfunktion des Antriebsrades	Prüfen Sie das Antriebsrad auf verhedderte Haare und Unrat und reinigen Sie es.
Drei Töne	Fehlfunktion des Antriebsrades	Drehen Sie den Roboter um. Prüfen Sie, ob die Antriebsräder beim Eindrücken ein Klick-Geräusch machen. Wenn dies nicht der Fall ist, wenden Sie sich bitte an den Kundendienst.
Vier Töne	Staubbehälter-Fehlfunktion	Entfernen Sie den Staubbehälter und setzen Sie ihn wieder richtig ein. Wenn der Roboter weiterhin denselben Alarm ausgibt, wenden Sie sich bitte an den Kundendienst.
Fünf Töne	Leerer Akku	Setzen Sie den Roboter von Hand in die Ladestation.
Sechs Töne	Fehlfunktion der Seitenbürsten	Prüfen Sie die Seitenbürsten auf verhedderte Haare und Unrat und reinigen Sie sie.
Sieben Töne	Fehlfunktion des Fallsensors	Prüfen Sie, ob der Fallsensor verstaubt ist und reinigen Sie ihn.

4. Wartung

*Vor der Reinigung und Wartung schalten Sie den DEEBOT SLIM aus und trennen Sie die Ladestation vom Netz.

4.1 Staubbehдlter und Filter

Öffnen Sie die obere Abdeckung des DEEBOT SLIM und entnehmen Sie den Staubbehälter. Öffnen Sie die Staubbehälterabdeckung und leeren Sie den Staubbehälter.

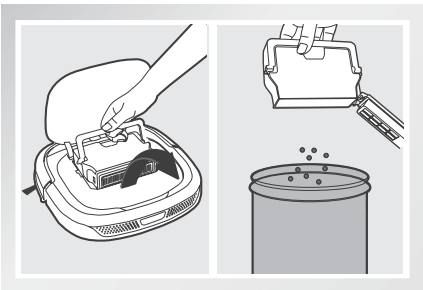

Spülen Sie den Staubbehälter, den Filterschwamm und das Filternetz unter fließendem Wasser aus.

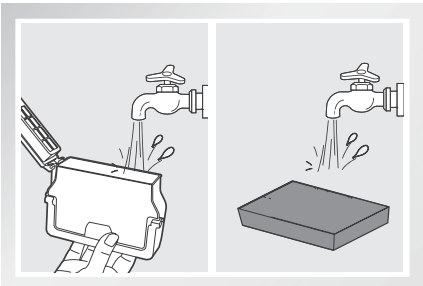

Entfernen Sie die Filter. Klopfen Sie den hocheffizienten Filter sauber. Spülen Sie den hocheffizienten Filter nicht unter Wasser aus.

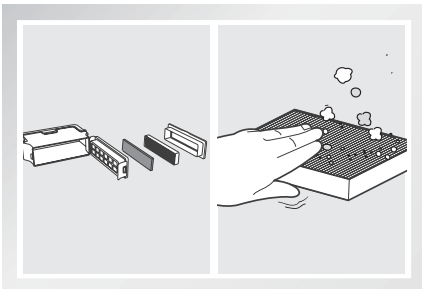

Trocknen Sie den Staubbehälter und die Filter vor dem Wiedereinbau.

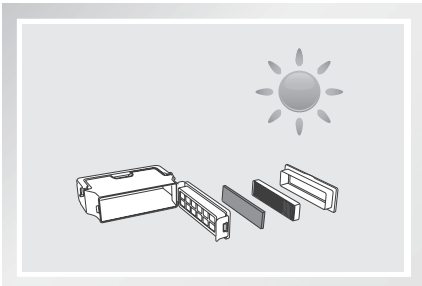

4.2 Reinigungstuch

Entfernen Sie die Reinigungstuchplatte vom DEEBOT SLIM und entfernen Sie das Reinigungstuch.

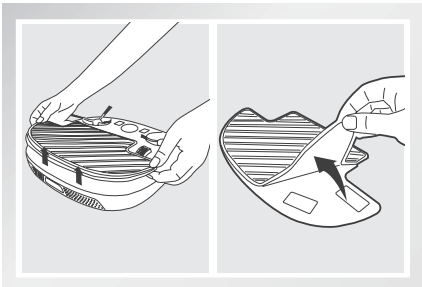

4. Wartung

Waschen und trocknen Sie das Reinigungstuch

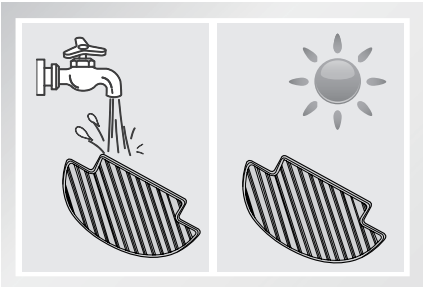

Wischen Sie die Reinigungstuchplatte mit einem trockenen Tuch sauber.

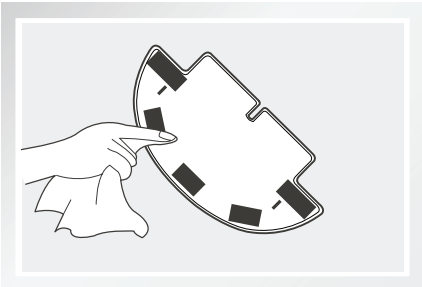

4.3 Saugцffnung und Seitenbьrsten

Wischen Sie die Saugöffnung mit einem trockenen Tuch sauber.

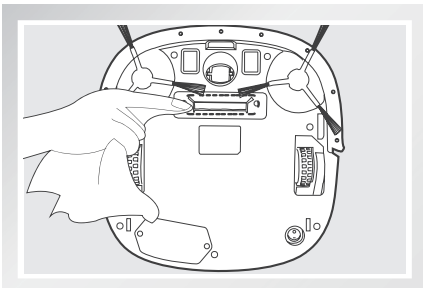

Entfernen Sie die Seitenbürsten, wischen Sie die Seitenbürsten und ihre Einschübe mit einem sauberen trockenen Tuch sauber.

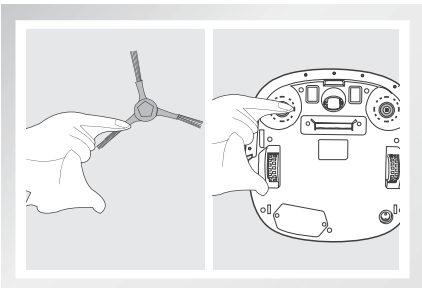

4. Wartung

4.4 Andere Komponenten

Reinigen Sie das Universalrad, indem Sie verhedderte Haare entfernen.

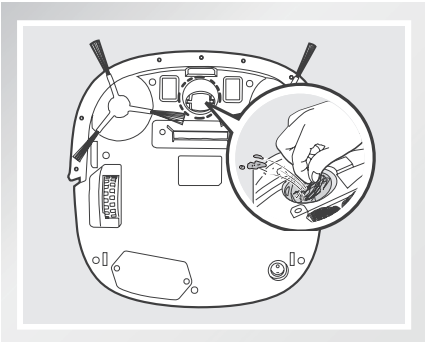

Wischen Sie die Fallsensoren mit einem trockenen Tuch sauber, um deren Effektivität zu gewährleisten.

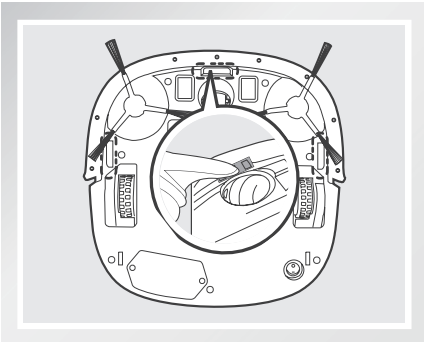

Wischen Sie die Ladekontakte und die Ladestation mit einem trockenen Tuch sauber.

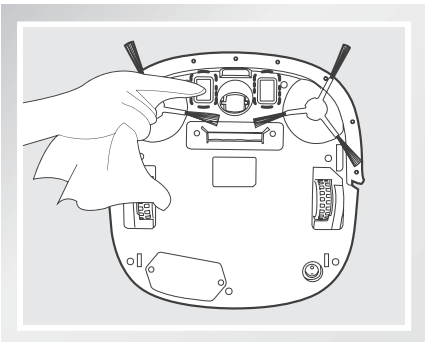

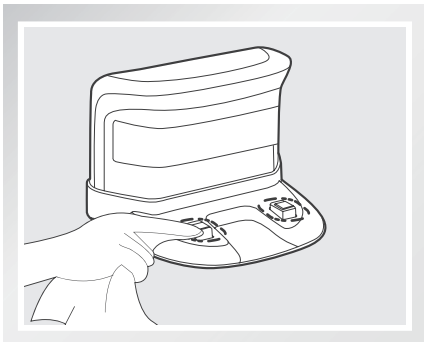

5. Fehlerbehebung

Bitte verwenden Sie diese Tabelle, um allgemeine Probleme bei der Nutzung des DEEBOT SLIM zu beheben.

No.	Funktionsstцrung	Mцgliche Ursachen	Fehlerbehebung
1	Der DEEBOT SLIM lädt nicht.	Der DEEBOT SLIM ist nicht eingeschaltet.	Bringen Sie den Ein-/Ausschalter auf der Unterseite des DEEBOT SLIM in die Position EIN.
		Der DEEBOT SLIM hat keine Verbindung zur Ladestation.	Stellen Sie sicher, dass die Kontakte des DEEBOT SLIM mit denen der Ladestation verbunden sind. Sie können den Roboter falls nötig manuell bewegen, um die Verbindung herzustellen.
		Die Ladestation ist nicht angeschlossen, während der Ein-/Ausschalter an der Unterseite des DEEBOT SLIM auf EIN steht, was Akkuverbrauch zur Folge hat.	Stecken Sie die Ladestation ein und stellen Sie sicher, dass der DEEBOT SLIM eingeschaltet ist. Belassen Sie den DEEBOT SLIM auf der Ladestation damit er bei der Arbeit jeder Zeit einen vollen Akku hat.
		Der Akku ist tiefentladen.	Reaktivieren Sie den Akku. Setzen Sie den DEEBOT SLIM von Hand auf die Ladestation, nehmen Sie ihn nach 3 Minuten wieder herunter; wiederholen Sie dies 3-mal und laden Sie ihn dann normal auf.
2	Der DEEBOT SLIM bekommt bei der Arbeit Probleme und hält an.	Der DEEBOT SLIM hat sich in irgendetwas auf dem Boden verfangen (Stromkabel, hängende Vorhänge, Teppichfransen, usw.).	Der DEEBOT SLIM wird auf verschiedene Art versuchen, sich zu befreien. Sollte dies nicht gelingen, entfernen Sie die Hindernisse von Hand und starten Sie ihn neu.
3	Der DEEBOT SLIM kehrt zur Ladestation zurück, bevor er mit der Reinigung fertig ist.	Wenn der Ladestand des Akkus sinkt, kehrt der DEEBOT SLIM automatisch zur Ladestation zurück, um sich selbst aufzuladen.	Das ist normal. Es ist keine Lösung notwendig.
		Die Arbeitszeit hängt von der Bodenoberfläche, der Komplexität des Raumes und dem gewählten Reinigungsmodus ab.	Das ist normal. Es ist keine Lösung notwendig.

5. Fehlerbehebung

No.	Funktionsstцrung	Mцgliche Ursachen	Fehlerbehebung
4	Der DEEBOT SLIM reinigt nicht automatisch zur programmierten Zeit.	Die intelligente Zeitplanung ist deaktiviert.	Bitte beachten Sie Kapitel 3.4 Intelligente Zeitplanung.
		Der DEEBOT SLIM ist nicht eingeschaltet.	Schalten Sie den DEEBOT SLIM ein.
		Der Akku des DEEBOT SLIM ist nicht geladen.	Belassen Sie den DEEBOT SLIM eingeschaltet und auf der Ladestation damit er bei der Arbeit jeder Zeit einen vollen Akku hat.
		Die Saugöfffnung des DEEBOT SLIM ist blockiert und/oder ihre Bestandteile sind mit Unrat zugesetzt.	Bringen Sie den Ein-/Ausschalter des DEEBOT SLIM in die Stellung AUS, reinigen Sie den Staubbehälter und drehen Sie den Roboter um. Reinigen Sie die Saugöffnung und die Seitenbürsten des DEEBOT SLIM.
5	Ausfall der Fernbedienung (die effektive Reichweite der Fernbedienung beträgt 5m).	Die Batterien der Fernbedienung müssen getauscht werden.	Tauschen Sie sie mit neuen Batterien und stellen Sie sicher, dass sie korrekt eingesetzt sind.
		Der DEEBOT SLIM ist ausgeschaltet und der Akku des DEEBOT SLIM ist nicht geladen.	Stellen Sie sicher, dass der DEEBOT SLIM eingeschaltet und voll aufgeladen ist.
		Das Infrarotsignal kann nicht übertragen werden, da der Infrarotsender an der Fernbedienung oder der Infrarotempfänger am DEEBOT SLIM verschmutzt sind.	Verwenden Sie ein trockenes Tuch, um den Infrarotsender an der Fernbedienung oder den Infrarotempfänger am DEEBOT SLIM zu reinigen.
		Andere Geräte stören das Infrarotsignal am DEEBOT SLIM.	Vermeiden Sie die Verwendung der Fernbedienung in der Nähe anderer Geräte mit Infrarotsignalen.

DA60-038-IM2014R02